Gao Yang

www.gaoyang.ru

ПРОМЫШЛЕННЫЕ НАСОСЫ

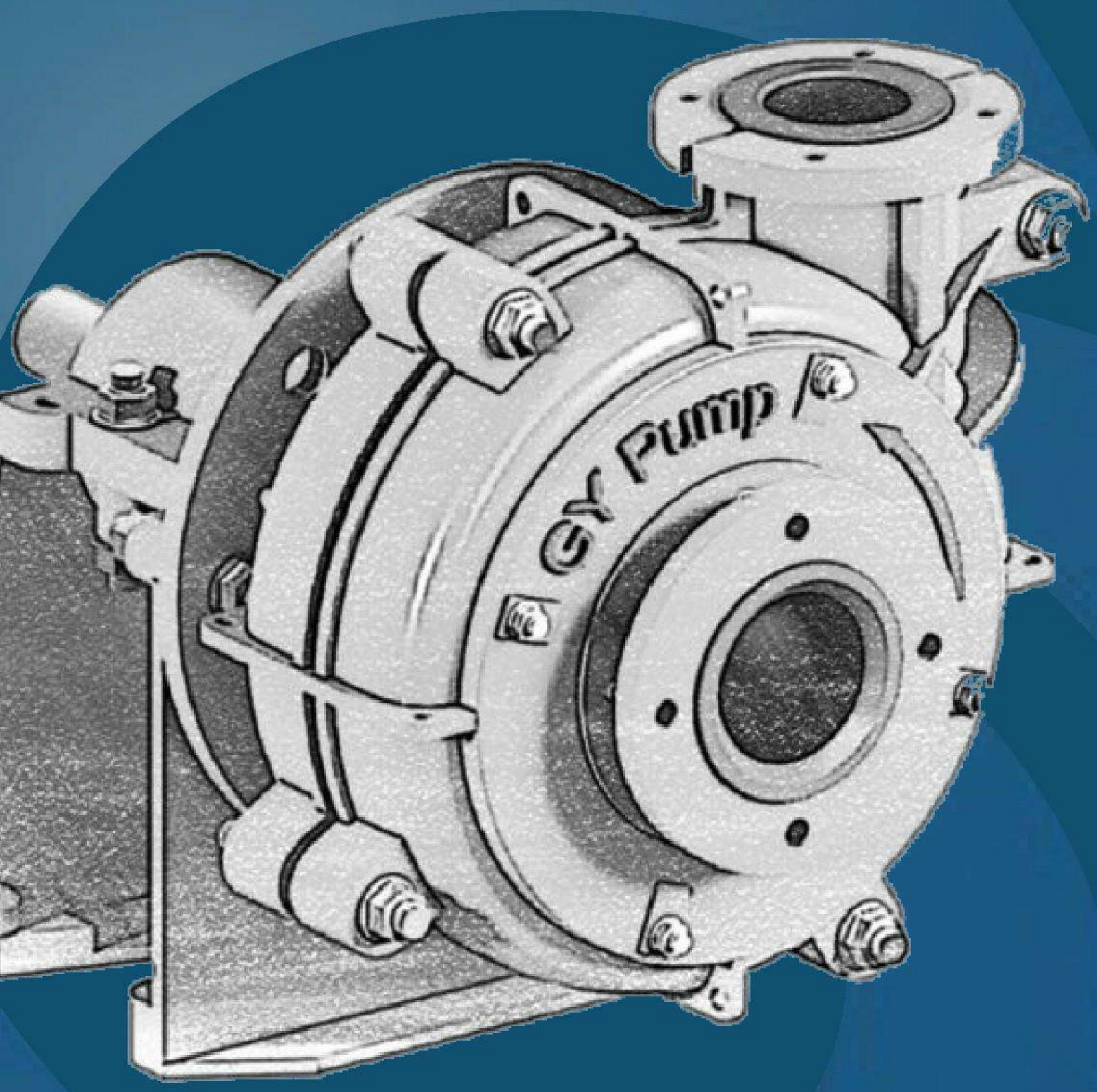

Гао Ян - крупнейший производитель промышленного насосного оборудования, а также другой техники для предприятий горнодобывающей, металлургической, угольной, нефтехимической, целлюлозно-обрабатывающей промышленности, энергетики, всех видов портов.

ООО "Мехоборудование ГАО ЯН" является официальным представителем компании, «Shijiazhuang Gaoyang Machinery & Equipment Co., Ltd.» которая владеет собственным производством в г. Шицзячжуан, провинция Хэбэй в Китае и была основана в 2005 году.

Наша компания специализируется на производстве промышленного насосного оборудования, а также другой техники для предприятий горнодобывающей, металлургической, угольной, нефтехимической. целлюлозно-обрабатывающей промышленности, энергетики, всех видов портов и др.

Компания обладает новейшими инженерными и техническими решениями, высококлассной группой из опытных инженеров, технических специалистов и управленцев, наша команда готова учесть потребности каждого клиента, и выполнить техническое задание любой сложности, обеспечив своевременную логистику, монтаж и дальнейшего обслуживания Вашего промышленного оборудования и техники, индивидуальное изготовление каждой комплектующей.

Это возможно благодаря постоянному обучению и повышению квалификации, которое наши сотрудники проходят на базе Китайских и международных производственных мощностей, перенимая новейший опыт в сфере производства промышленного оборудования, инженерных решений и дальнейшего обслуживания.

- Оптимальный подбор оборудования, соответствующего проектным параметрам.
- Обеспечение своевременной логистики и инженерных решений.
- Экспертно - консультационные услуги при проведении пусковых работ.
- Организация сервиса и гарантийного обслуживания.
- Обеспечение расходными материалами и запчастями для нужд текущего и капитального ремонта.
- Изготовления запасных деталей для насосов других производителей с помощью технологии 3D печати.
- Монтаж и сервисное сопровождение проекта.

ПРОЦЕССЫ ПРОИЗВОДСТВА НАСОСОВ ООО"МЕХОБОРУДОВАНИЕ ГАО ЯН"

Завод занимает площадь 30 000 кв.м., на нём работет 310 рабочих и 35 инженеров. Производственный цех занимает площадь 2000 кв.м. с 2 цехами. Разделен на литейный цех, цех механической обработки, склад деталей, цех сборки, цех испытательной платформы.

ЛИТЬЕ ПО ГАЗИФИЦИРУЕМЫМ МОДЕЛЯМ

ВЕРТИКАЛЬНЫЙ СТАНОК ПО ДИАМЕТРУ ЗАПЧАСТИ 1.6М

СБОРКА НАСОСА

СРЕДНЕЧАСТОТНАЯ ИНДУКЦИОННАЯ ПЛАВИЛЬНАЯ ПЕЧЬ НА ОБЪЕМ 2Т. (2ШТ.)

НОРМАЛИЗОВАННЫЙ ОТЖИГ

ИСПЫТАНИЕ ПРОИЗВОДИТЕЛЬНОСТИ

ОТЖИГ И ЕСТЕСТВЕННОЕ ОХЛАЖДЕНИЕ

СКЛАД ЗИП

ГОТОВАЯ ПРОДУКЦИЯ

ШЛИФОВКА И ЧИСТКА ПЕСКОМ

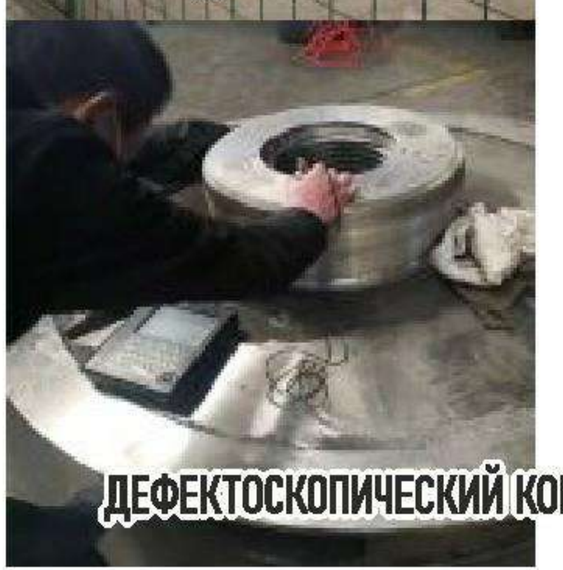

ДЕФЕКТОСКОПИЧЕСКИЙ КОНТРОЛЬ (ДК)

УПАКОВКА И ОТПРАВКА

КВАЛИФИЦИРОВАННАЯ СБОРКА
И УСТАНОВКА ОБОРУДОВАНИЯ
НА МЕСТЕ ЗАКАЗЧИКА

ВЫПОЛНЕНИЕ РАБОТ ПО ВЫКАЧИВАНИЮ
ЖИДКОСТЕЙ И ПРОЧИХ РАБОТ
С НАШИМ ОБОРУДОВАНИЕМ

ИЗГОТОВЛЕНИЕ ДЕТАЛЕЙ
ПОД ЛЮБЫЕ ВИДЫ ПРОМЫШЛЕННЫХ НАСОСОВ,
ВЫСОЧАЙШЕЕ КАЧЕСТВО ПО МЕНЬШЕЙ ЦЕНЕ

ДОСТАВКА ОБОРУДОВАНИЯ
К МЕСТУ ИСПОЛЬЗОВАНИЯ

ПОЛНЫЙ ЦИКЛ ОБСЛУЖИВАНИЯ
И ЗАМЕНЫ ИЗНОШЕННЫХ ДЕТАЛЕЙ

4 Горизонтальный центробежный шламовый насос серии GYH
6 Вертикальный центробежный насос GYSP
8 Шламовый насос серии ZGB (P)
9 Центробежный шламовый насос серии ZJ
10 Насос для десульфации серии TL/TLR
12 Дноуглубленный насос серии WN
13 Многоступенчатый погружной насос серии QJ
14 Погружные канализационные насосы серии WQ/QY
15 Многоступенчатый центробежный насос серии D
16 Водяной насос серии IS
18 Вертикальный пенный насос серии AF
19 Гравийный насос серии G (GH)
20 Вакуумный насос 2 BE
21 Трубопроводный насос серии ISG
22 Двойной всасывающий насос серии S (SH)
23 СХЕМА СТРОЕНИЯ НАСОСА
24 КОНТАКТЫ

Горизонтальный центробежный шламовый насос серии GYH

Применение:

- В шахтах;
- Металлургии;
- Угольных шахтах;
- Электростанциях;
- Целлюлозно-бумажных производствах;
- Других видах промышленности для транспортировки абразивного шлама.

Описание:

GYH представляет собой консольный горизонтальный шламовый центробежный насос,. Это самая востребованная и распространенная модель. В зависимости от области применения и условий работы, комплектующие насоса, изготовляются из сплава с высоким содержанием хрома или резины. В этой модели используется сальниковое или механическое уплотнение. Также насос GYH обладает такими характеристиками:

1. Высококачественная одноразовая смазка подшипника
2. Конструкция гидравлических частей прохода гарантирует, что насос не засорится - это уменьшит количество неисправностей.
3.Детали насоса которые изнашиваются максимально универсальны, к этому насосу подходят комплектующие многих мировых производителей насосного оборудования.
4. Двойные уплотнения могут быть сделаны из титана или титана-кремния / кремния (или вольфрама-титана) — это обеспечит бесперебойную работу насоса в течение длительного времени.

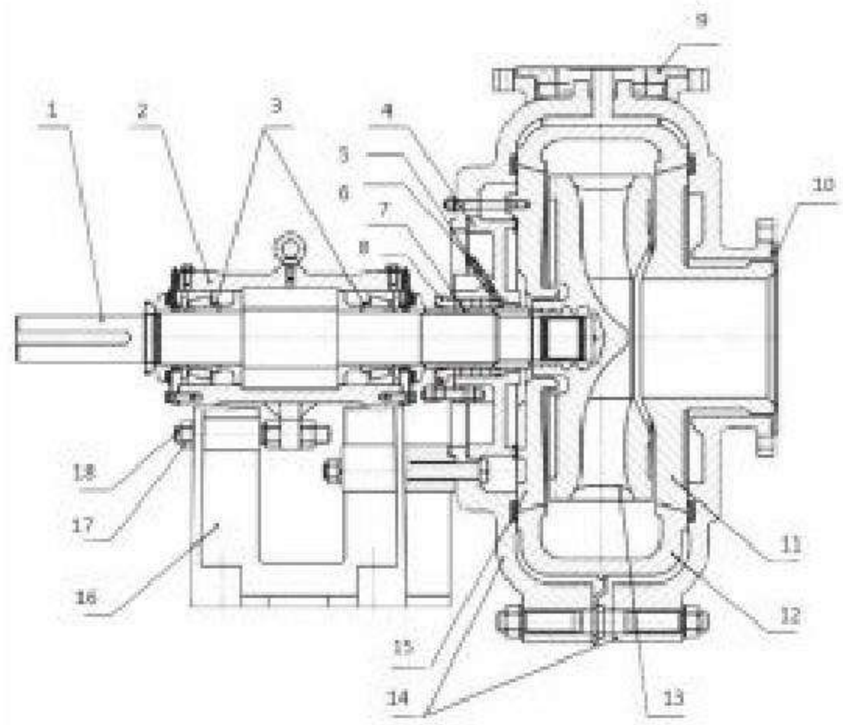

1. Вал;
2. Корпус подшипника;
3. Подшипники;
4. Корпус сальника;
5. Кольцо сальника;
6. Штуцер;
7. Втулка защитная;
8. Крышка сальника;
9. Прокладка;
10. Прокладка;
11. Броне диск передний;
12. Внутренний корпус;
13. Колесо рабочее;
14. Наружный корпус;
15. Броне диск задний;
16. Станина;
17. Гайка регулировочная;
18. Шпилька регулировочная.

Горизонтальный центробежный шламовый насос GYH							
Модель	Продуктивность	Напор	Скорость вращения ротора	Мощность	Диаметр рабочего колеса	Вес	Габариты
	(m^3/h)	(M)	(r/min)	(KW)	(mm)	(Kg)	(mm)
1.5/1B-AH	12-28	7-63	1200-2800	2,2-15	152	90	583×362×368
1.5/1B-AHR	12-28	7-48	1200-2400	2.2-15	152	70	583×362×368
2/1.5B-AH	32-48	7-61	1200-2600	3-15	184	104	592×410×381
2/1.5B-AHR	32-42	6-42	1000-2200	3-15	184	85	592×410×381
3/2C-AH	39-88	13-64	1000-2700	4-37	214	191	768×476×464
3/2C-AHR	39-88	11-60	1000-2100	4-37	214	170	768×476×464
4/3C-AH	86-198	9-52	1000-2000	5.5-45	245	263	843×584×516
4/3C-AHR	86-198	9-50	1000-1800	5.5-45	245	263	843×584×516
6/4D-AH	162-360	13-56	800-1550	15-110	372	626	1021×812×668
6/4D-AHR	162-360	12-50	800-1550	11-110	372	626	1021×812×668
3/2D-HH	68-136	28-88	850-1450	15-75	457	750	968×768×698
4/3E-HH	176-252	16-97	600-1400	55-160	508	1250	1240×984×889
6/4X-HH	324-720	34-118	600-1000	90-560	711	728	1178×812×795
8/6E-AH	360-828	10-01	500-1200	75-220	536	1473	1302×1102×917
8/6E-AHR	360-828	10-58	400-1000	75-200	536	1473	1302×1102×917
10/8ST-AH	612-1370	11-67	440-850	120-560	686	3750	1748×1346×1285
12/10ST-AH	936-1980	10-68	350-850	120-560	762	4318	1816×1510×1324
14/12ST-AH	1260-2770	300-600	300-600	160-700	965	6409	1873×1874×1482

6 / 4 D - AH R

- R — Рабочее колесо сделано из резины
- AH — Модель насоса
- D — Модель платформы
- 4 — Выходное отверстие (дюйм)
- 6 — Входное отверстие (дюйм)

Вертикальный центробежный насос серии GYSP

Применение:

- Электроэнергетика;
- Металлургия;
- Угольная промышленность и другие отрасли.
- Электростанции;
- Очистные сооружения;
- Целлюлозно-бумажные фабрики;
- Строительная сфера;

Описание:

Конструкция насоса устроена таким образом, что снижает потерю гидравлических свойств ротора, уменьшает износ деталей на пути транспортируемой жидкости, улучшает гидравлическую эффективность, уменьшает шум и вибрации при работе насоса.
Заменяющиеся детали насоса изготовлены из высокопрочного чугуна, который обладает высокой износостойкостью, антикоррозийными свойствами, ударостойкостью, это увеличивает срок службы насоса.

Шламовый насос GYSP не требует уплотнения вала для погружения насоса в скважину или яму. Серия погружных насосов с удлиненным валом подходит для работ на глубине.
Также подходит для транспортировки абразивного и коррозийного шлама. Максимальная весовая концентрация жидкой смеси составляет: раствор 45%, пульпа руды 60%.

Вертикальный центробежный насос серии GYSP						
Тип	Производительность	Напор	Скорость вращения ротора	Мощность	Вес	Габариты
	(m³/h)	(m)	(r/min)	(kw)	(kg)	(mm)
40PV-SP	7-40	4.3-28	100-2200	2.2-15	300-285	960×500×2013
40PV-SPR	7.5-40	3.9-23	1000-2200	3-15	300-285	960×500×2013
65QV-SP	19-100	5-30	700-1500	5.5-30	500-432	1193×680×2590
65QV-SPR	17-100	5-24	700-1500	4.5-30	500-432	1193×680×2590
100RV-SP	41-260	5-36	500-1200	11-45	920-867	1558×870×3303
100RV-SPR	43-260	7-31	500-1200	11-45	920-867	1558×870×3303
150SV-SP	115-576	6.7-32	500-1000	22-110	1850-1737	1870×1100×3986
150SV-SPR	110-560	6-30	500-1000	30-110	1850-1737	1870×1100×3986
200SV-SP	182-735	21-28	400-740	45-132	2500-2100	

40 PV-SP R

- **R** — **Рабочее колесо сделано из резины**
- **SP** — **Модель насоса**
- **PV** — **Модель платформы**
- **40** — **Выходное отверстие (мм)**

Шламовый насос серии ZGB (P)

Применение:

- Электроэнергетика;
- Металлургия;
- Угольная промышленность и другие отрасли.
- Горнодобывающей промышленности,
- Химической промышленности
- Строительной сфере

Описание:

Наша компания разработала новейшую высокоэффективную, с высокой подачей, одноступенчатую модель шламового насоса ZGB (P) который обладает такими качествами и характеристиками:

• Он использует современный метод проектирования CAD, имеет отличные гидравлические характеристики, высокую эффективность и низкий уровень износа;

• Имеет широкий бегунок, хорошую защиту от засорения и отличные кавитационные характеристики;

• В нем используются комбинированное уплотнение «выбрасывание» и «наполнение», а также механическое уплотнение, обеспечивающее отсутствие утечки транспортируемой жидкости;

• Он использует тонкий метрический подшипник для смазывания маслом, а также рационально настраивает систему смазки и охлаждения, чтобы обеспечить работу подшипника при низкой температуре;

• Заменяющиеся детали сделаны из специальных материалов, поэтому они имеют высокую износостойкость и антикоррозийные свойства; после специальной обработки они могут работать в условиях электрохимической коррозии;

• При особых обстоятельствах можно использовать 2 или 4 насоса одновременно, каждый последующий насос удваивает напор.

Серия шламовых насосов ZGB (P) обладает рациональной структурой, высокой эффективностью, эти насосы надежны в эксплуатации, удобны в обслуживании, также широко используются для транспортировки абразивного или коррозийного шлама.

Центробежный шламовый насос серии ZJ

Применение:

- Горнодобывающая промышленность;
- Транспортировка абразивных растворов;
- Песок и гравий; очистка угля;
- Системы золоудаления электростанций;
- В связке с шаровыми мельницами и т.д.

Описание:

Горизонтальный шламовый насос ZJ – это серия высокопроизводительных, одноступенчатых, центробежных устройств с высоким давлением. Этот тип насоса имеет большой объем и подходит для перекачки жидкостей с высоким напором под высоким давлением, поэтому, в основном, используется для транспортировки содержимого на большие расстояния. Эта серия насосов построена на базе серии ZGB (P) – его облегченная версия.

Горизонтальные шламовые насосы серии ZJ представлены широким модельным рядом (размеры и мощность).

Конкретный выбор оборудования зависит от представленной клиентом подробной информации об условиях и режимах эксплуатации. Каждый образец серии имеет практичный и прочный модульный дизайн, что существенно упрощает работы по ремонту и обслуживанию (сменные износостойкие металлические вкладыши, рабочие колеса и корпус). Насосы изготовлены только из материалов, которые обеспечивают максимальный срок службы насоса и устойчивость к коррозии. Подшипниковый узел имеет цилиндрическую структуру, в котором легко регулируется пространство между рабочим колесом и передним вкладышем, и полностью удаляется при ремонте. Уплотнения очень надежные и не требуют замены длительный срок.

Насос для десульфурации серии TL/TLR

Применение:

- Транспортировка известнякового шлама в тепловых электростанциях;
- Транспортировка агрессивных сред в металлургии, угольной промышленности, строительстве и химической промышленности

Описание:

Сохраняет работоспособность даже в неблагоприятных условиях.Насос сделан из прочного метала, резины и полиуретановых материалов.

[illegible] TIL/TILR						
[illegible]	[illegible]					
[illegible]	[illegible]	[illegible]	[illegible]	[illegible]	[illegible]	[illegible]
	(m³/h)	(m)	(r/mim)	(m)	(kW)	(kg)
350S-L-24	1280	25,2	740	6,5	200	3200
	1600	24				
	1920	22,3				
350S-L-24	640	11,2	490	3,4	55	3200
	1060	10,2				
	960	9,1				
400T-L-24	1760	25,5	740	6,8	280	3500
	2200	24				
	2640	22				
400ST-L-10	1160	11,3	490	3,2	75	3500
	1450	10,5				
	1740	9,4				
500X-TL-24	2800	25,8	590	7,1	450	4500
	3500	24				
	4200	21,6				
500C-TL-16	2320	18,2	490	3,8	75	4500
	2900	16,5				
	3480	14,8				
600X-TL-24	4500	25,5	590	8	710	6000
	5500	24				
	6500	22				
600X-TL-16	3737	17,6	490	5,5	400	6000
	4568	16,6				
	5400	15				
700X-TL-24	6400	25,5	490	8	1000	8000
	8000	24				
	9600	21,5				
700X-TL-18	5550	19,2	425	6,1	630	8000
	6940	18				
	8327	16,2				
800X-TL-24	8250	27	370	9,6	1250	8800
	10500	24				
	12000	21,3				
800X-TL-18	7156	20,3	425	7,2	800	8800
	9100	18,1				
	10400	16				
900X-TL-24	12000	25	370	8,3	1800	11400
	15000	24				
	18000	21,5				
900X-TL-19	10700	20,7	330	6,6	1250	11400
	13380	19,1				
	16050	17,1				

500 X-TL-24

- **Напор (м)**
- **Модель насоса**
- **Модель платформы**
- **Выходное отверстие (мм)**

Дноуглубительный насос серии WN

Применение:

- Перекачивание ила и песка

Описание:

Насос модели WN – это дноуглубительный насос, который устанавливается в земснарядах для транспортировки ила и песка. Эта серия насосов обладает высокой производительностью, износостойкостью, и эффективностью работы.

Многоступенчатый погружной насос серии QJ

Применение:

- Сельское хозяйство;
- Водоснабжение и водоотведение в горной местности;
- Промышленные и горнодобывающие предприятия.

Описание:

Модель QJ - это погружные насосы, которые используются для глубоководных скважин,. Скважинные погружные насосы типа QJ благодаря специальным материалам может перекачивать горячие подземные воды. Узел насоса и погружной двигатель имеет компактную конструкцию, легкий вес, его удобно монтировать, дешево ремонтировать и обслуживать, безопасно транспортировать на большие расстояния, также модель QJ использует очень мало электроэнергии.
Условия для работы насоса:
1.Содержание механической примеси не должно превышать 0,01% (весовое соотношение).
2.Значение PH воды в диапазоне 6,5 - 8,5.
3.Вода содержит не более 400 мг / л хлорид-иона.
4.Содержание сероводорода не более 1,5 мг / л.
5.Нет коррозии воды.
6.Температура воды не выше 80

Погружные канализационные насосы серии WQ/QY

Применение:

- Осушения различных видов резервуаров;
- Откачивания дождевой воды;
- Откачивание талой воды из дренажных колодцев;
- Откачивание дренажа воды из подвальных помещений в случае аварийных ситуаций;
- Дренажа воды из приямков в индивидуальных тепловых и насосных станциях;
- Перекачки воды из естественных водоемов для сельскохозяйственных нужд
- Строительная сфера;
- Горнодобывающей промышленности.

Описание:

Насосы модели WQ/QY - это погружные канализационные насосы, в которых внедрены новейшие инженерные решения, насос состоит из двух частей: двигателя и насоса, они разделены масляной изоляцией и компонентами механического уплотнения. Насос имеет короткую длину вала, прочную конструкцию которая оснащена различными защитными устройствами, что делает работу насоса более безопасной и надежной.

Характеристики:

1.Высокое качество одноразовых смазанных подшипников
2.Вал двигателя изготовлен из нержавеющей стали, что делает тестирование динамического баланса ротора более точным
3.Двойное механическое уплотнение выполнено из титана, кремний / кремниевый титанизатор (вольфрам или вольфрам титан / титан), обеспечивающие долговременную надежную работу насоса.

Многоступенчатый центробежный насос серии D

Применение:

- Используется для транспортировки чистой воды;
- Транспортировке сточных вод;
- На производстве и как система водоснабжения и водоотведения города;
- Шахты;
- Металлургия;
- Электростанции;
- Мелиорация;
- Сельское хозяйство;
- Дренажные системы.

Описание:

Эта серия насосов обладает высокой эффективностью, низким уровнем шума, длительным сроком службы, простотой установки и недорогостоящим обслуживанием.
В зависимости от среды использования в качестве материала для изготовления насоса может быть использован износостойкий чугун, нержавеющая сталь или другие материалы.
Максимальная высота напора насоса может достичь 650 метров.

Водяной насос серии IS

Применение:

- Промышленное и городское водоснабжение и водоотведение;
- Сельскохозяйственное орошение и дренаж;
- Электростанции;
- Котельные системы.

Описание:

Одноступенчатый, односекционный центробежный насос модели IS является высокоэффективным и энергосберегающим продуктом, температура транспортируемой воды не превышает 80, давление всасывания не превышает 0,8 МПа.

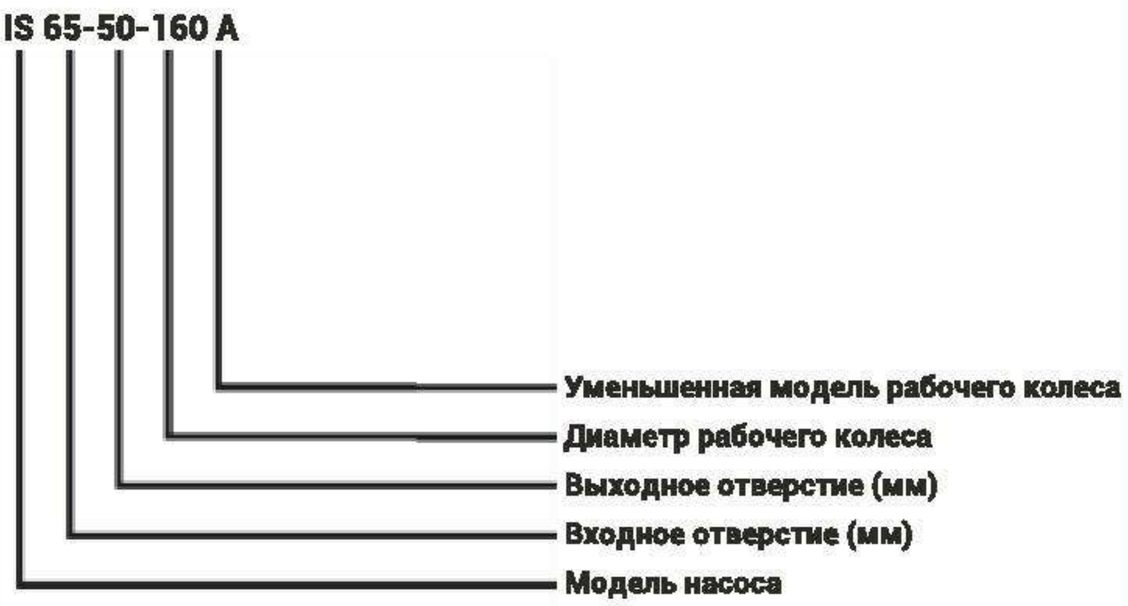

Водяной насос серия IS							
Тип	Производительность	Напор	Мощность	Тип	Производительность	Напор	Мощность
	(ei/h)	(m)	(kW)		(ei/h)	(m)	(kW)
IS50-32-125	12,5	20	2.2KW-2	IS100-80-125	100	20	11KW-2
	6,3	5	0.55KW-4		50	5	1.5KW-4
IS50-32-125A	11,2	16	1.5KW-2	IS100-80-125A	93,5	17	7.5KW-2
	5,6	4	0.55KW-4		46,8	4	1.1KW-4
IS50-32-160	12,5	32	3KW-2	IS100-80-160	100	32	15KW-2
	6,3	8	0.55KW-4		50	8	2.2KW-4
IS50-32-160A	11,7	28	2.2KW-2	IS100-80-160A	93,5	28	11KW-2
	5,85	7	0.55KW-4		46,8	7	1.5KW-4
IS50-32-200	12,5	50	5.5KW-2	IS100-80-200	100	50	22KW-2
	6,3	12,5	0.75KW-4		50	12,5	4KW-4
IS50-32-200A	11,7	44	4KW-2	IS100-80-200A	93,5	44	18.5KW-2
	5,9	11	0.75KW-4		46,8	11	3KW-4
IS50-32-250	12,5	80	11KW-2	IS100-80-250	100	80	37KW-2
	6,3	20	1.5KW-4		50	20	5.5KW-4
IS50-32-250A	11,7	70	7.5KW-2	IS100-65-250A	93,5	70	30KW-2
	5,9	17,5	1.5KW-4		46,8	17,5	4KW-4
IS65-50-125	25	20	3KW-2	IS100-65-315	100	125	75KW-2
	12,5	5	0.55KW-4		50	32	11KW-4
IS65-50-125A	22,4	16	2.5KW-2	IS100-65-315A	95,5	114	55KW-2
	11,2	4	0.55KW-4		47,7	28,5	7.5KW-4
IS65-50-160	25	32	5.5KW-2	IS125-100-200	200	50	45KW-2
	12,5	8	0.75KW-4		100	12,5	7.5KW-4
IS65-50-160A	23,4	28	4KW-2	IS125-100-200A	187	44	37KW-2
	11,7	7	0.55KW-4		93,5	11	5.5KW-4
IS65-40-200	25	50	7.5KW-2	IS125-100-250	200	80	75KW-2
	12,5	12,5	1.1KW-4		100	20	11KW-4
IS65-40-200A	23,4	44	5.5KW-2	IS125-100-250A	187	70	55KW-2
	11,7	11	0.75KW-4		93,5	17,5	7.5KW-4
IS65-40-250	25	80	15KW-2	IS125-100-315	200	125	110KW-2
	12,5	20	2.5KW-4		100	35	15KW-4
IS65-40-250A	23,4	70	11KW-2	IS125-100-315A	191	114	110KW-2
	11,7	17,5	1.5KW-4		95,5	28,5	15KW-4
IS65-40-315	25	125	30KW-2	IS125-100-400	100	50	30KW-4
	12,5	32	4KW-4	IS125-100-400A	93,5	44	22KW-4
IS65-50-315A	23,9	114	22KW-2	IS125-100-400B	86,5	38	18.5KW-4
	11,9	28,5	3KW-4	IS125-100-400C	81	32,5	15KW-4
IS80-65-125	50	20	5.5KW-2	IS150-125-250	200	20	18.5KW-4
	25	5	0.75KW-4	IS150-125-250A	187	17,5	15KW-4
IS80-65-125A	46,7	16	4KW-2	IS150-125-250B	173	15	11KW-4
	23,4	4	0.55KW-4	IS150-125-315	200	32	30KW-4
IS80-65-160	50	32	7.5KW-2	IS150-125-315A	187	28	22KW-4
	25	8	1.5KW-4	IS150-125-315B	173	24	18.5KW-4
IS80-65-160A	46,8	28	5.5KW-2	IS150-125-400	200	50	45KW-4
	23,4	7	0.75KW-4	IS150-125-400A	187	44	37KW-4
IS80-50-200	50	50	15KW-2	IS150-125-400B	173	38	30KW-4
	25	12,5	2.2KW-4	IS200-150-250	400	20	37KW-4
IS80-50-200A	46,8	44	11KW-2	IS200-150-250A	374	17,5	30KW-4
	23,4	11	1.5KW-4	IS200-150-250B	346	15	22KW-4
IS80-50-250	50	80	22KW-2	IS200-150-315	400	32	55KW-4
	25	20	3KW-4	IS200-150-315A	374	28	45KW-4
IS80-50-250A	46,8	70	18.5KW-2	IS200-150-315B	346	24	37KW-4
	23,4	17,5	2.2KW-4	IS200-150-315C	327	20,7	30KW-4
IS80-50-315	50	125	37KW-2	IS200-150-400	400	50	90KW-4
	25	32	5.5KW-4	IS200-150-400A	374	44	75KW-4
IS80-50-315A	47,7	114	37KW-2	IS200-150-400B	346	38	55KW-4
	23,8	28,5	5.5KW-4	IS200-150-400C	327	32	45KW-4

Вертикальный пенный насос серии AF

Применение:

- Горнодобывающая промышленность;
- Электроэнергетика;
- Металлургия;
- Угольная промышленность;
- Строительная промышленность;
- Химическая промышленность и других отраслях промышленности;

Это идеальное решение для перекачивания шламов с большим количеством пены, особенно суспензий в процессе флотации.

Описание:

Флотация используется в пищевой, химической и других отраслях для очистки промышленных стоков, ускорения отстаивания, выделения твёрдых частиц и эмульгирования веществ и т.п. При наличии флотации в технологическом процессе производства возникает проблема, связанная с транспортировкой флотационной пены.
Самый эффективный метод перекачки пены – это использование пенного насоса. Пенный насос серии AF – это новый продукт нашей. Ниже приведем его технические характеристики:

1.Конструкция подшипников этого насоса схожа с подшипниками насосов серии SP

2.Насос может более эффективно работать в кавитационных условиях

3.В зависимости от перекачиваемой жидкости секции насоса могут быть выполнены с высоким содержанием хрома, нержавеющей стали, или с резиновым покрытием.

4.Целлюлоза быстро попадает в корпус насоса и устраняет большую часть пены.

Гравийный насос серии G (GH)

Применение:

- Дноуглубительные работы;
- Транспортировка ила и песка

Описание:

Конструктивными особенностями этого насоса является легкий вес, отличные кавитационные характеристики, высокая износостойкость. Это более легкая версия тяжелых дноуглубительных насосов серии WN, это позволяет легче монтировать и обслуживать насосы серии G (GH).

Вакуумный насос 2 BE

Применение:

- Добыча полезных ископаемых;
- Металлургия;
- Угольные шахты;
- Производство строительных материалов;
- Целлюлозно-картонные фабрики;
- Пищевая промышленность;
- Фармацевтическая отрасль;
- Производство удобрений.

Описание:

Это вакуумный насос который применяется при откачке воздуха или другого газа из системы (замкнутого пространства), где необходимо создать область очень низкого давления близкого к понятию физического вакуума.
Обладает высокой энергоэффективностью, низким шумовым эффектом в работе, простотой обслуживания и монтажа, благодаря эргономичной конструкции воздушно-водяного сепаратора.

Трубопроводный насос серии ISG

Применение:

- Промышленное и городское водоснабжение;
- Подача воды под давлением для высотных зданий;
- Противопожарные системы;
- Отопительные системы;
- Повышение давление внутри трубопровода.

Описание:

Конструктивными особенностями этой серии насоса является одинаковый диаметр входного и выходного отверстий, что позволяет вмонтировать насос в середину трубопровода. Рабочее колесо установлено на валу двигателя с компактной конструкцией снижающее осевую нагрузку, обеспечивает стабильную работу насоса, низкий уровень шума, удобную установку и обслуживание.

Двойной всасывающий насос серии S (SH)

Применение:

- Системы городского водоснабжения;
- Системы теплоснабжения;
- Системы противопожарной защиты;
- Мелиорация;
- Электростанции;
- Транспортировка морской воды.

Описание:

Конструктивными особенностями насоса являются короткое расстояния между двумя концами насоса, что позволяет просто заменять уплотнения, а также монтировать насос. Он обладает низкими шумовыми показателями, высокой энергоэффективностью. Корпус насоса может быть выполнен из чугуна, нержавеющей стали, меди или других материалов в зависимости от потребностей заказчика.

СХЕМА СТРОЕНИЯ НАСОСА

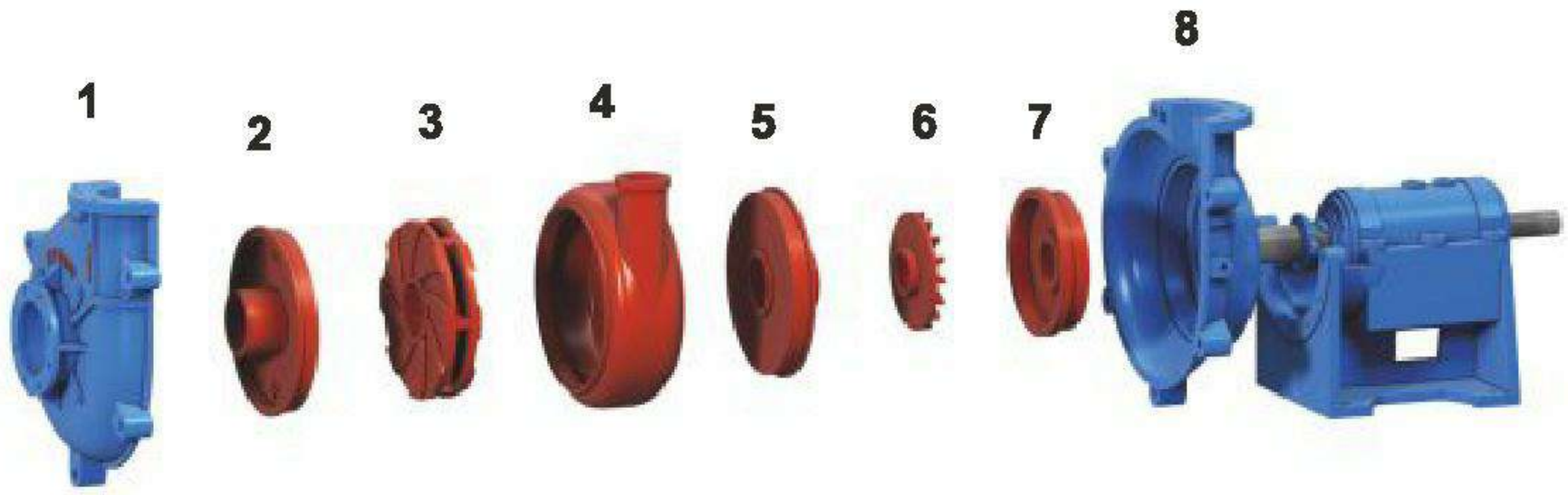

1. Передняя крышка насоса;
2. Броне диск передний;
3. Импеллер;
4. Внутренний корпус;
5. Броне диск задний;
6. Экспеллер;
7. Кольцо экспеллерного уплотнения;
8. Задняя крышка насоса.

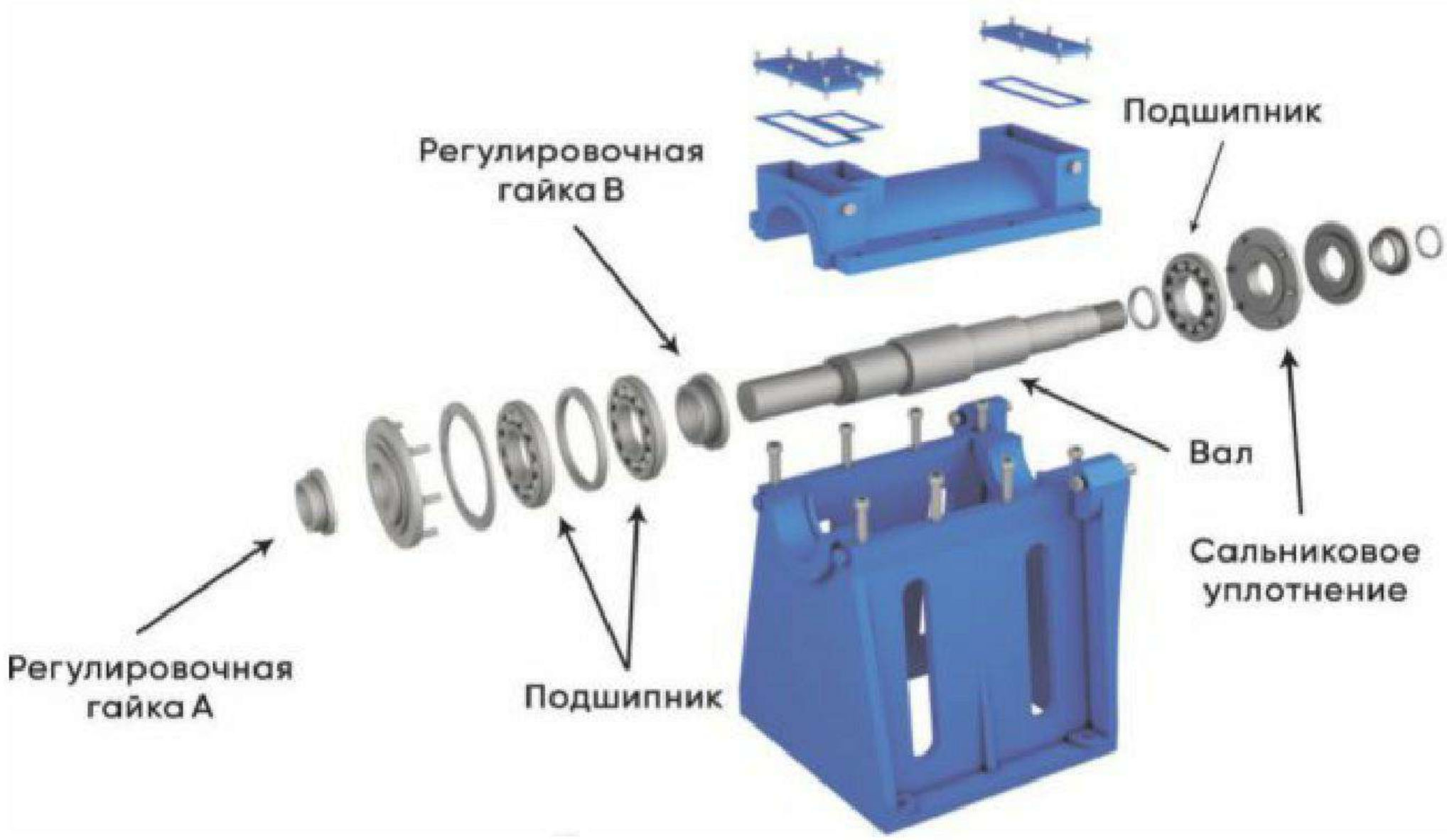

Gao Yang

www.gaoyang.ru

ВЫБОР В ПОЛЬЗУ НАДЕЖНОСТИ

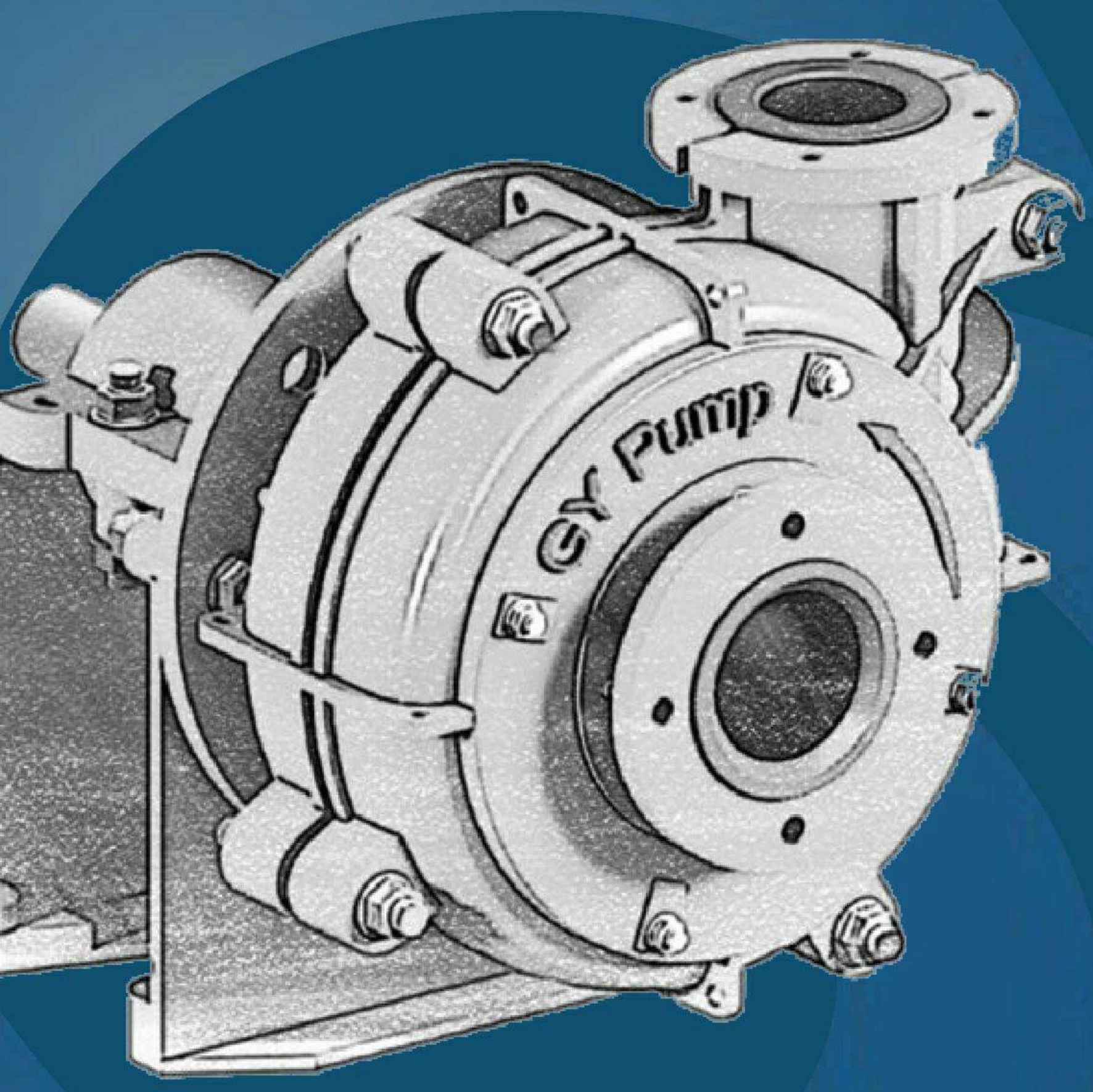

ООО «Лидер-Энерго»
г. Тольятти, ул. 40 лет Победы, 14, офис 209
тел.: +7 (8482) 68-18-11
+7 (8482) 21-66-32

www.gaoyang.ru
https://lider-energo.ru
trans-energo@bk.ru