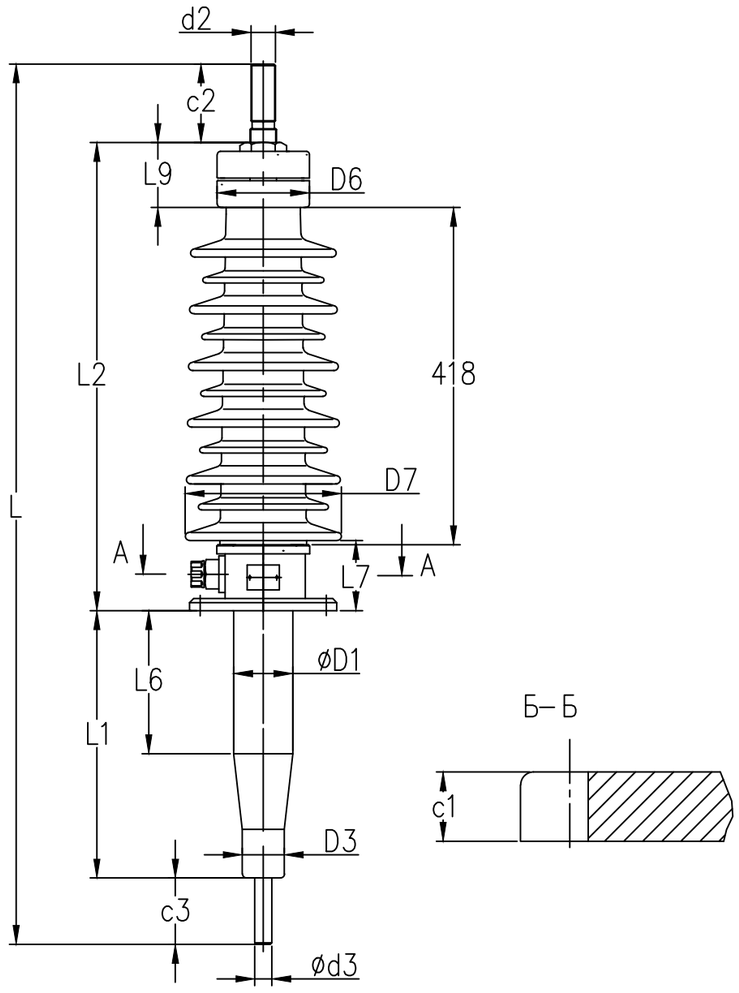

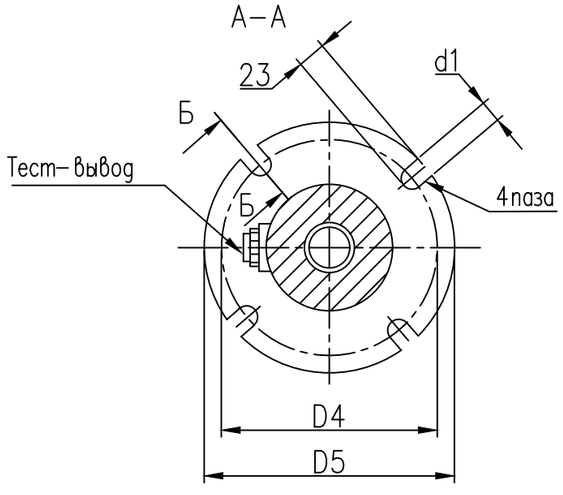

Ввод масло/воздух типа BRIB–90–35–195/1000

Изготавливается по техническим условиям	ГКСЛ 686351.005ТУ
Класс напряжения	35 кВ
Наибольшее рабочее напряжение	40.5 кВ
Максимальное фазное напряжение	23 кВ
Напряжение грозового испытательного импульса 1.2/50 мкс.	195 кВ
Выдерживаемое напряжение пром. частоты под дождем	85 кВ
Испытательное одноминутное напряжение промышленной частоты 50Гц в сухом состоянии	95 кВ
Номинальный ток	1000 А
Ток термической стойкости Ith	25кА
Ток динамической стойкости Id	62.5кА
Интенсивность частичных разрядов	не более $2x10^{-12}$Кл при 2Uф
Длина пути утечки	не менее 1160 мм
Разрядное расстояние	418мм
Температура окружающей среды	–60°С...+50°С
Сейсмическая устойчивость по шкале MSK–64	9 баллов
Угол установки к вертикали	0°...90°
Испытательная консольная нагрузка 1 мин.	1250 Н
Масса	~30 кг
Заполнение	микагель
Внешняя изоляция/цвет	Фарфор/коричневый
Внутренняя изоляция	RIP

*– Стандартное исполнение (по умолчанию)
Возможно любое сочетание размеров c3 с d3.

L	L1	L2	L6	L7	L9	c1	c2	c3
1249	527	595	300	80	95	13	80	47
1259								57
1284								82*

D1	D3	D4	D5	D6	D7	d1	d2	d3
73	52	156	182	113	193	20	M30x1.5	21*
								M20x1.5
								M27x1.5

АББ, Россия

Групповой чертеж выключательного ввода BRIB–90–35–195/1000 КН 1.9.009

Выпуск 2	Лит.	Масса	Масштаб
	Лист	Листов 1	
КН 1.9.009	Разраб.	Теркина Е.Н.	
	Утв.	Страхов Ю.А.	

Инв.N–подл.	Подп. и дата	Взам.инв.N	Инв.N дубл.	Подп. и дата
5/2510	Дебольская 28.07.16	5/2314		